MEDICAL TECHNOLOGY

by BIP

BIOPSIA JA MERKKAUS

innovatiivinen - joustava - helppo

RÖNTGENTEKNO
09 4523393
myynti@rontgentekno.fi

BIP BIOMED. INSTRUMENTE & PRODUKTE GMBH

TUOTEKEHITYKSEMME HISTORIA

1989: Täysin automaattinen biopsialaite

1993: Yhdellä kädellä käytettävä ja vaihdettavalla näyttekoolla

1994: Rinnan merkkausvaijeri Fixmarker

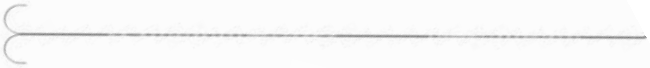

2002: Tyhjiöavusteinen biopsia - vain yhdellä käden liikkeellä

2005: Yleissoveltuva O-Twist-Marker hyvin kiinnittyvä

2010: HistoCore® kertakäyttöinen biopsiajärjestelmä, täysi- tai puoliautomaattinen

2011: Mam-O-Guide®

2012: BIP-EvoCore EC®

2015: BIP-OTM-Click

BIP – LÄÄKETIETEELLISEN TEKNOLOGIAN TEKIJÄ

Biopsian täydellisyyttä.

BIP on kehittänyt biopsian ja kudosmerkinnän laitteita yli 25 vuoden ajan ja on sitoutunut tähän työhön yhä. Aikaisemmin biopsiat olivat monimutkaisia tehdä ja yhtenäinen koepalalaatu vaikea saavuttaa. BIP:n innovatiiviset biopsiajärjestelmät ja niiden jatkokehitys on aina ollut vallankumouksellista kudosnäytteiden parissa.

Tavoitteenamme

- yleissoveltuva käyttö
- käytön helppous
- turvallisuus
- parhaat tulokset

kehitämme maailman johtavia biopsiatuotteita.

Valmistettu Saksassa Made in Germany

BIP tarkoittaa innovaatiota, luotettavuutta ja parhaita mahdollisia tuloksia. Tuotteemme on kehitetty ja valmistettu yksinomaan Saksan liittotasavallassa.

Contents

BIOPSIA - Kertakäyttöiset biopsialaitteet	4
BIOPSIA - Koaksiaaliset kanyylit kertakäyttöisille biopsialaitteille	7
BIOPSIA - Uudelleen käytettävät biopsialaitteet	8
BIOPSIA – Neulat uudelleen käytettäville biopsialaitteille	12
BIOPSIA – Koaksiaaliset kanyylit uudelleen käytettäville biopsialaitteille	13
MERKINTÄ – MOG	14
MERKINTÄ – OTM	16
MERKINTÄ - OTM-Click	18

BIP-HISTOCORE® HC/BIP-HISTOCORE® HC-X

kertakäyttöinen biopsiajärjestelmä

Steriili biopsialaite histologisiin pehmytkudoksen poistoihin.

Edut:

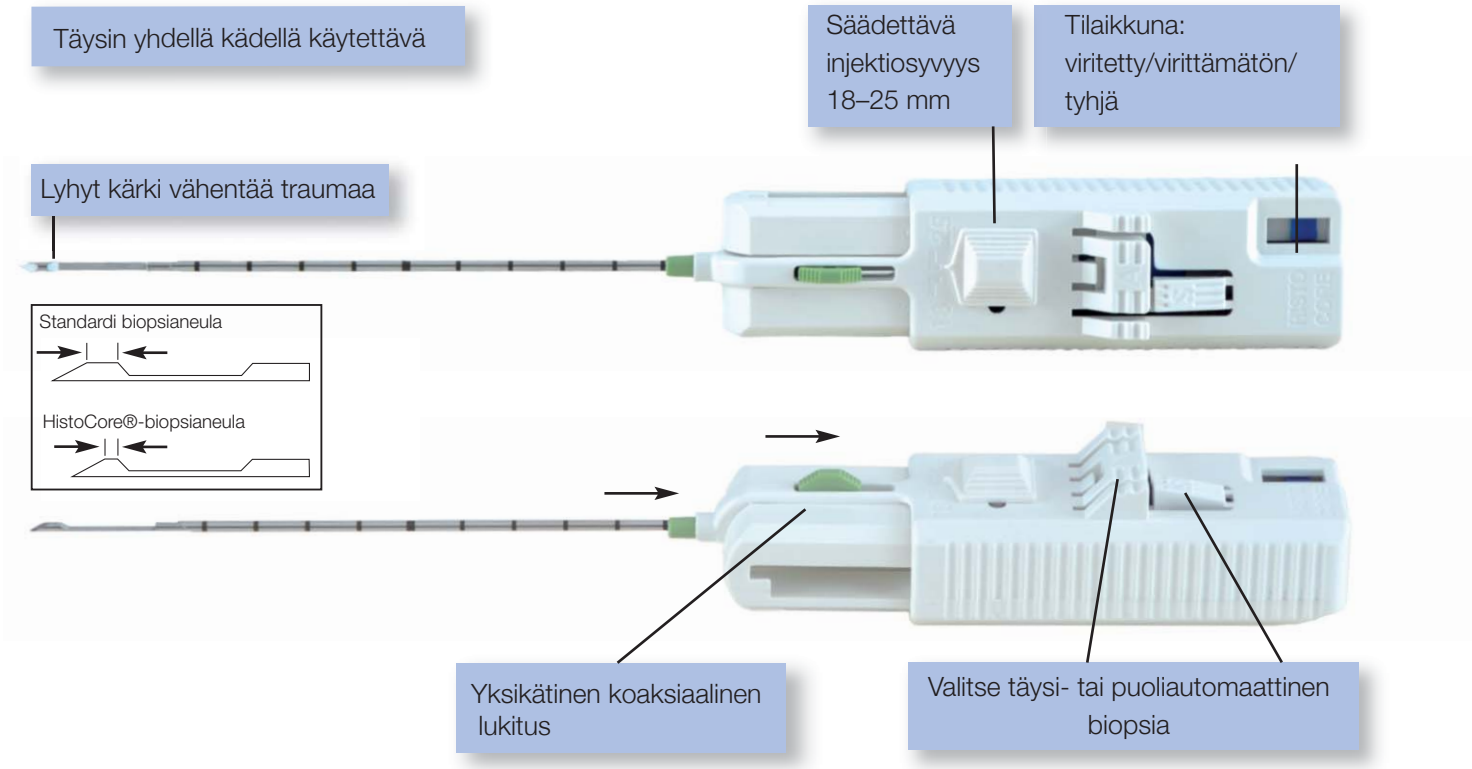

Tuotenumerot:

∅ / Pituus	100 mm	130 mm	160 mm	200 mm	250 mm	Värikoodi	Pakkausyksiköt (kpl)
20G/0,95 mm	HC20100	HC20130	HC20160	HC20200	HC20250		5
18G/1,25 mm	HC18100	HC18130	HC18160	HC18200	HC18250		5
16G/1,65 mm	HC16100	HC16130	HC16160	HC16200	HC16250		5
14G/2,10 mm	HC14100	HC14130	HC14160	HC14200	HC14250		5
12G/2,76 mm	HC12100	HC12130	HC12160	HC12200			5

(Myös saatavilla pakettina, jossa koaksiaaliset kanyylit on asennettu valmiiksi: lisää tuotenumeroon X, esimerkiksi HC14100X))

Laitteet on värikoodattu läpimitan mukaisesti.

Tekniset tiedot:
Materiaali: ruostumaton teräs/muovi
Laitteen pituus: 123 mm
Paino: noin 45 g

Patenttia haettu

BIP-HISTOCORE® HC/BIP-HISTOCORE® HC-X

Paremmat kudosnäytteet:
Voimakas, energiaa säästävä ja jousikuormitteinen järjestelmä mahdollistaa parhaat biopsianäytteet, jollaiset olivat aikaisemmin mahdollisia ainoastaan uudelleen käytettävillä laitteilla. Lisäksi puoliautomaattisen biopsian mahdollisuus kasvattaa huomattavasti kudosmäärää joissakin sovelluksissa. Vaikeissa biopsiatilanteissa puoliautomaattinen viivytystoiminto mahdollistaa kudosnäytteen oton työntämättä neulaa eteenpäin, mikä parantaa potilaan turvallisuutta (esim. imusolmukebiopsian yhteydessä). Näytekoon säätämisen ansiosta (18 tai 25 mm) BIP-HistoCore®-biopsialaite voidaan säätää optimaalisesti sovellusalueen mukaisesti.

Vähemmän haittavaikutuksia:
Lyhyempi neulan kärki vähentää huomattavasti biopsia-alueen kudosvaurioita. Erittäin matalien valmistustoleranssien ansiosta olemme pystyneet lyhentämään merkittävästi näytteenottoloven ja neulankärjen viisteen alun välistä aluetta.

Turvallinen käyttää:
Laitteen tila (viritetty, osittain viritetty tai virittämätön) näkyy tilaikkunasta. Laukaisimen suojassa on esteet vahingossa tapahtuvan laukaisun estämiseksi. BIP-HistoCore® HC -biopsialaitetta voidaan käyttää täysin vain yhdellä kädellä. Monipuoliset neulakoot kattavat kaikki pehmytkudosbiopsian alueet.

Koaksiaalinen kanyyli (yksivaiheinen teknologia):
Koaksiaalinen kanyyli on esiasennettu malliin BIP-HistoCore® HC-X. Koaksiaalinen kanyyli ja biopsianeula asetetaan biopsia-alueelle yhtä aikaa (yhdessä vaiheessa). Koaksiaalista kanyyliä ei tarvitse sijoittaa erikseen.

Vaihtoehtoisesti voit käyttää BIP:n koaksiaalista kanyyliä HCC, joka käsittää koaksiaalisen asettimen ja asetusneulan, jossa on erittäin terävä troakaarin kärki.

BIP-HISTOCORE® HC-T/BIP-HISTOCORE® HC-TX

Kertakäyttöinen biopsiajärjestelmä. jossa on optimoitu trocar-kärki (BIP-Wing-Tip -trocar).

Steriili biopsialaite histologisiin pehmytkudoksen biopsioihin.

Edut ovat samat kuin tuotteessa BIP-HistoCore® HC

Trocaarinen kärki:
Optimoitu trocaarinen kärki (BIP-Wing-Tip-trocar) helpottaa kudokseen pistämistä ja parantaa suuresti kohdetarkkuutta säilyttäen yhtäläisen kudosnäytteen laadun. Parhaat tulokset saavutetaan puoliautomaattisessa tilassa. Muotoilu tekee myös joskus erikseen tehdyn viillon tarpeettomaksi.

Koaksiaalinen kanyyli on esiasennettu mallissa BIP-HistoCore® HC-TX.

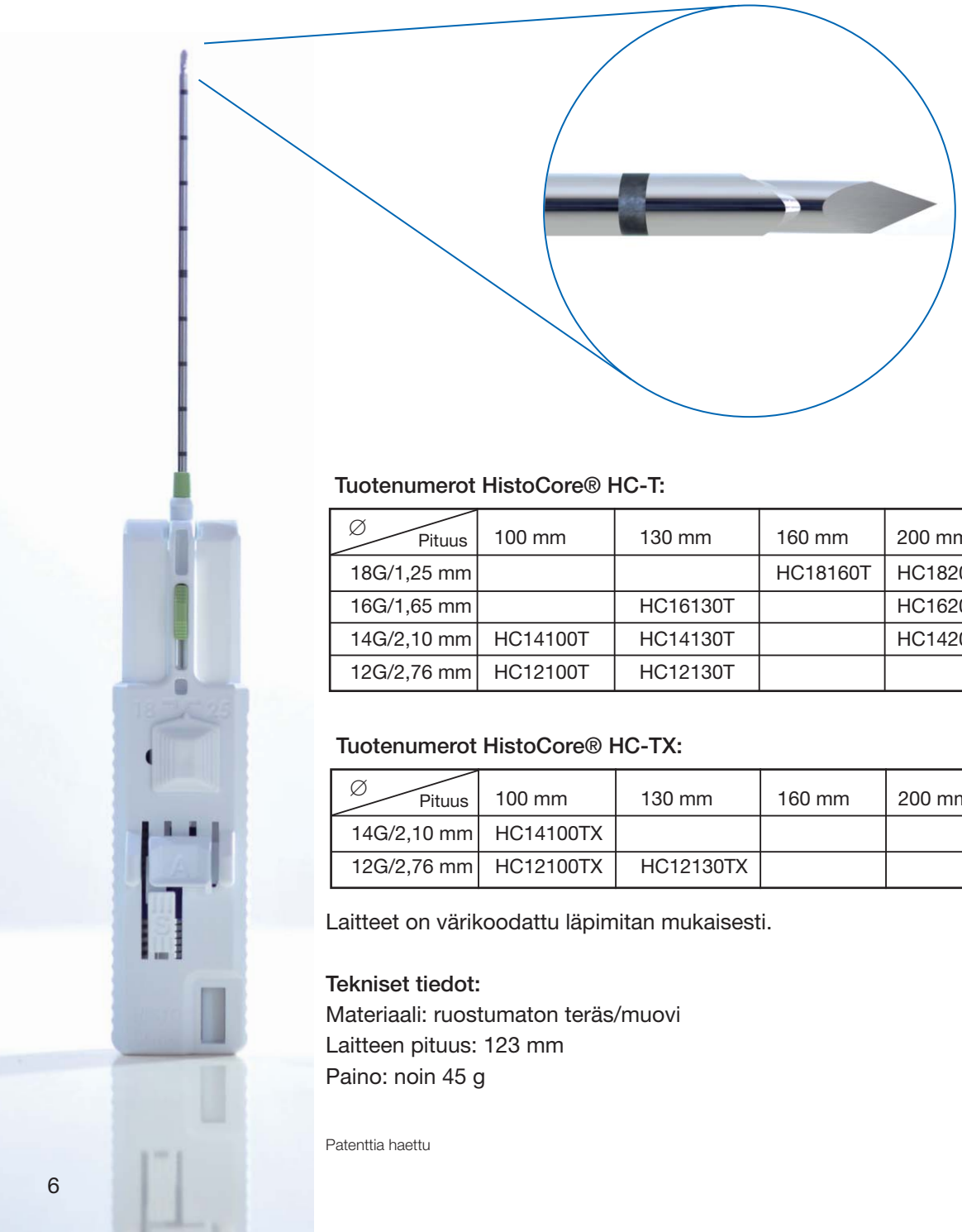

Tuotenumerot HistoCore® HC-T:

∅ / Pituus	100 mm	130 mm	160 mm	200 mm	Värikoodi	Pakkausyksiköt (kpl)
18G/1,25 mm			HC18160T	HC18200T		5
16G/1,65 mm		HC16130T		HC16200T		5
14G/2,10 mm	HC14100T	HC14130T		HC14200T		5
12G/2,76 mm	HC12100T	HC12130T				5

Tuotenumerot HistoCore® HC-TX:

∅ / Pituus	100 mm	130 mm	160 mm	200 mm	Värikoodi	Pakkausyksiköt (kpl)
14G/2,10 mm	HC14100TX					5
12G/2,76 mm	HC12100TX	HC12130TX				5

Laitteet on värikoodattu läpimitan mukaisesti.

Tekniset tiedot:
Materiaali: ruostumaton teräs/muovi
Laitteen pituus: 123 mm
Paino: noin 45 g

Patenttia haettu

BIP KOAKSIAALINEN KANYYLI HCC

Tuotteelle HistoCore® HC

Tukee pehmytkudosnäytteiden diagnostista ottamista muutosten histologisten tutkimusten aikana.

BIP koaksiaalinen kanyyli HCC toimii ohjauskanyylinä, kun samalle kudokselle suoritetaan useita biopsioita, minimoiden aiheutettu trauma. Se koostuu kahdesta osasta: ulkoisesta kanyylistä, jossa on muovinen otin, ja sisäisestä neulasta, jossa on erittäin terävä, symmetrinen trocaarinen kärki. BIP koaksiaalinen kanyyli HCC on erityisesti suunniteltu käytettäväksi BIP-HistoCore® -järjestelmän kanssa ja tarjoaa seuraavat edut:

- Pieni trauma
- Nopea parantuminen
- Solujen siirtymisen riskin minimoiminen
- Kovan kudoksen helppo läpäisy erityisterän avulla

Tuotenumerot:

Tuotenro Standardiversio	Tuotenro MR-yhteensopiva	[G]	[mm]	↔ [mm]	↔ [mm]	HistoCore® -yhteensopiva	Pakkausyksiköt (kpl)
HCC12100	HCC12100MR	11	3,06	63,0	57,5	HC12100	5
HCC12130	HCC12130MR	11	3,06	93,0	87,5	HC12130	5
HCC12160	HCC12160MR	11	3,06	123,0	117,5	HC12160	5
HCC12200	HCC12200MR	11	3,06	163,0	157,5	HC12200	5
HCC14100	HCC14100MR	13	2,47	62,0	57,5	HC14100	5
HCC14130	HCC14130MR	13	2,47	92,0	87,5	HC14130	5
HCC14160	HCC14160MR	13	2,47	122,0	117,5	HC14160	5
HCC14200	HCC14200MR	13	2,47	162,0	157,5	HC14200	5
HCC14250	HCC14250MR	13	2,47	212,0	207,5	HC14250	5
HCC16100	HCC16100MR	14	2,10	61,5	57,5	HC16100	5
HCC16130	HCC16130MR	14	2,10	91,5	87,5	HC16130	5
HCC16160	HCC16160MR	14	2,10	121,5	117,5	HC16160	5
HCC16200	HCC16200MR	14	2,10	161,5	157,5	HC16200	5
HCC16250	HCC16250MR	14	2,10	211,5	207,5	HC16250	5
HCC18100	HCC18100MR	16	1,65	61,0	57,5	HC18100	5
HCC18130	HCC18130MR	16	1,65	91,0	87,5	HC18130	5
HCC18160	HCC18160MR	16	1,65	121,0	117,5	HC18160	5
HCC18200	HCC18200MR	16	1,65	161,0	157,5	HC18200	5
HCC18250	HCC18250MR	16	1,65	211,0	207,5	HC18250	5
HCC20100	HCC20100MR	18	1,25	60,5	57,5	HC20100	5
HCC20130	HCC20130MR	18	1,25	90,5	87,5	HC20130	5
HCC20160	HCC20160MR	18	1,25	120,5	117,5	HC20160	5
HCC20200	HCC20200MR	18	1,25	160,5	157,5	HC20200	5
HCC20250	HCC20250MR	18	1,25	210,5	207,5	HC20250	5
Materiaali: ruostumaton teräs/ muovi	Materiaali: titaani/muovi						

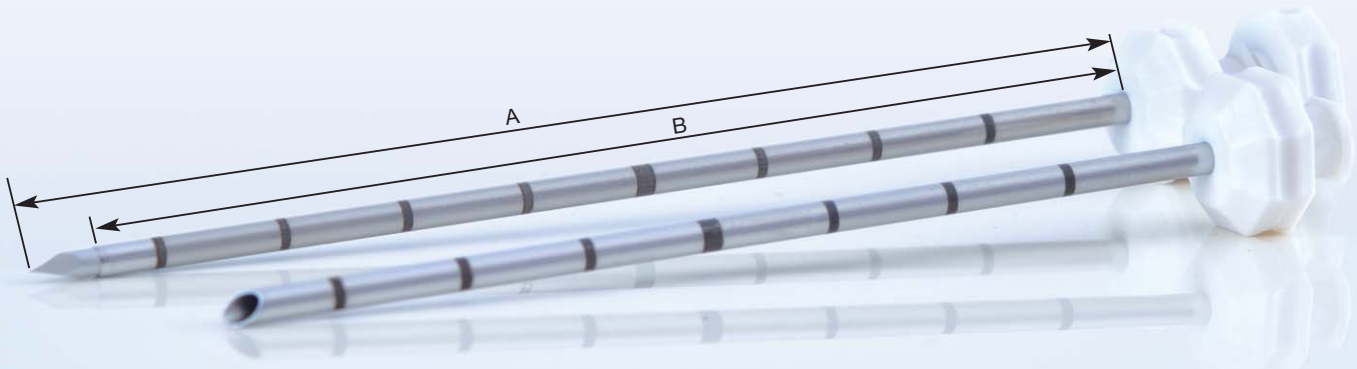

BIP-EVOCORE® EC2215

Biopsiajärjestelmä

Uudelleen käytettävä biopsialaite histologisiin pehmytkudoksen biopsioihin.

Tämä neljännen sukupolven biopsialaite histologiseen kudosnäytteiden ottamiseen on BIP Development Centerin viimeisimmän teknologisen kehityksen tulos - valmistettu Saksassa. Made in Germany

BIP-EVOCORE® EC2215

Edut:

Täysin käytettävissä yhdellä kädellä

Nopeus

Tilaikkuna: viritetty/ virittämätön/tyhjä

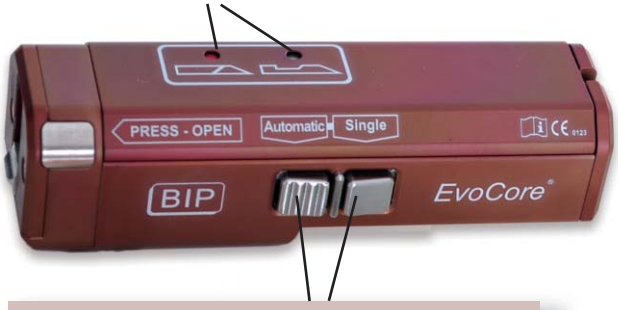

Valitse täysi- tai puoliautomaattinen biopsia

Innovatiivinen kansi

Säädettävä näytekoko

15 tai 22 mm

Laukaisimen suoja

Varma ja vakaa neulan ohjaus

Neulasuoja, voidaan jättää paikoilleen latauksen ja asettamisen jälkeen. Pieni muovinen neulasuoja jää irroittamisen jälkeen suojaamaan kahvaa ja neulaa.

EvoCore®-biopsialaite
Tuotenumero: EC2215

Tekniset tiedot:
Materiaali: ruostumaton teräs/muovi
Laitteen pituus: 115 mm
Paino: noin 219 g

BIP-EVOCORE® EC2215

Biopsiajärjestelmä

Uudelleen käytettävä biopsialaite histologisiin pehmytkudoksen biopsioihin.

Edut:

- **Yksikätinen käyttö**
  Vivun helppo virittäminen mahdollistaa laitteen täydellisen yksikätisen käytön. Lukitusasetus salli kudosikkunan avaamisen ja kudosnäytteen poistamisen ilman, että neulaa tarvitsee poistaa laitteesta. Toinen käsi pysyy vapaana esim. ultraäänianturin käyttöä varten.

- **Täysi- tai puoliautomaattisen biopsian valinta**
  BIP-EvoCore EC2215 on ensimmäinen ja tähän mennessä ainoa uudelleen käytettävä biopsialaite, jossa voit valita täysi- tai puoliautomaattisen käytön välillä. Täysiautomaattisessa biopsiassa sisäneula ammutaan ensin eteenpäin (15 tai 22 mm, riippuen määritellystä syvyydestä), ulompi kanyyli seuraa koetinta noin 30 ms myöhemmin ja ottaa näytepa-lan. Puoliautomaattisen biopsian käyttö. Ensin vain sisäneula ammutaan esiin etuliipaisinta painettaessa. Kudosnäyte voidaan sen jälkeen määritellä tarkalleen ultraääntä käyttäen ja kirjata tai asentoa säätä. Lisäksi kädensijasta voidaan lisätä painetta kudosnäytteen ottoon. Tämä aiheuttaa suuremman kudosnäytteen painautumisen näytekoloon. Toinen vaihe, joka laukaistaan ”taaimmaisella” liipaisimella, leikkaa irti kudosnäytteen ja sulkee näytteen ottokolon. Tutkimukset ovat osoittaneet, että kudostyypistä riippuen jopa 20 % enemmän kudosmateriaalia voidaan saada otettua puoliautomaattisessa tilassa.

- **Kudosnäytteen otto ilman etulaukaisua - kudosnäytteiden otto kehon vaikeammista** paikoista, kuten imusolmukkeista, joiden takana on verisuonia. Puoliautomaattista biopsiatilaa käytettäessä kudosnäyte voidaan ottaa ILMAN sisäneulan laukaisun tarvetta. Vain toinen näytteenottotoiminto leikkaavalla kanyylillä laukaistaan. Tämä tarjoaa paljon enemmän turvallisuutta.

- **Innovatiivinen kansi**
  Kannen aukeaminen vahingossa biopsiatoimenpiteen aikana estetään tiukasti lukittuvalla kannella. Kansi aukeaa automaattisesti painiketta painamalla.

- **Automaattinen turvalaite**
  Sisäänrakennettu laukaisimen suoja varmistaa turvallisuuden ja poistaa laitteen manuaalisen avaamisen tarpeen.

- **Uusi biopsianeula**
  EvoCore®-biopsianeulan asetin tekee EvoCore®-biopsialaitteen lataamisesta helpompaan ja varmistaa neulan tukevan istumisen laitteessa.

- **Hygienia/turvallisuus**
  Ainutlaatuinen neulasuoja estää mahdollisen kontaminoitumisen laitteen ja biopsianeulan välillä. Jälkimmäinen ei enää pääse kosketuksiin kahvan kanssa.

BIP-EVOCORE® EC2215

- **Patentoitu neulasuoja**
  Neulan steriili lataus - suojaputki jää neulan päälle.

- **Ei vamman riskiä neulaa ladattaessa.**

- **Optimoitu neulan ohjaus** --> parempi suoja veren laitteeseen pääsyn estämiseksi.

- **Optimoitu äänieristys tekee laitteesta erittäin hiljaisen.**

- **Kätevä virittäminen,** helpompi käsitellä.

- Biopsialaitteen **optimaalinen sterilisointi** uusien, kestävämpien materiaalien käytön kautta.

- **Säädettävä näytekoko (15/22 mm)**
  Yleensä esiasetettu 22 mm on parempi, koska se mahdollistaa suuremman kudosnäytteen ottamisen. EvoCore®-biopsialaitteen näytekoko voidaan myös pienentää 15 mm:iin haavan takana olevan alueen suojaamiseksi, esim. suurien verisuonien, rintakehän seinämän ym. tapauksessa.

- **Tilaikkuna** näyttää laitteen sen hetkisen tilan (viritetty, virittämätön, tyhjennys).

- **Nopeus**
  Voimakas, jousikuormitteinen järjestelmä mahdollistaa neulan nopean liikkeen. Tämä tuottaa erinomaiset näytetulokset. Jopa pienet ja vaikeat muutokset voidaan biopsioida tarkasti.

- **Korkea jousikuormitus laukastaessa**
  Tämä varmistaa, että leikkaavalla kanyylillä on vielä jäljelllä tarpeeksi voimaa kudosnäyteloven sulkemiseen biopsiatoimenpiteen lopuksi ja kudoksen kokonaan irti leikkaamiseen.

- **Kanyylin 3D-kiertosilmukka** - biopsian parhaan laadun varmistamiseksi.

- **Trocaarinen kärki (BIP EvoCore® EC-T - laitteelle)**
  Optimoitu trocaarinen kärki (BIP-Wing-Tip-trocar) helpottaa kudoksen läpäisyä ja kasvattaa huomattavasti kohdetarkkuutta näytteen laatua vaarantamatta. Erinomaiset tulokset saavutetaan käyttämäkkä puoliautomatikkaa.

BIP EVOCORE® EC - BIOPSIANEULAT

ja kiinnityskisko

Tuotenumerot:

EvoCore®EC -biopsianeula standardilla viisteterällä sisältää kiinnityskiskon neulan varmaa lataamista varten.

∅ / pituus	100 mm	130 mm	160 mm	200 mm	250 mm	Värikoodi	Pakkausyksiköt (kpl)
20G/0,95 mm	EC20100	EC20130	EC20160	EC20200	EC20250		10
18G/1,25 mm	EC18100	EC18130					10
16G/1,65 mm	EC16100	EC16130	EC16160	EC16200	EC16250		10
14G/2,10 mm	EC14100	EC14130	EC14160	EC14200	EC14250		10
12G/2,76 mm	EC12100	EC12130	EC12160	EC12200			10

EvoCore® EC-T -biopsianeula optimoidulla troakaarin kärjellä (BIP-Wing Tip-troakaari)
sisältää kiinnityskiskon neulan varmaa lataamista varten.

∅ / pituus	100 mm	130 mm	160 mm	200 mm	Värikoodi	Pakkausyksiköt (kpl)
18G/1,25 mm	EC18100T	EC18130T				10
16G/1,65 mm	EC16100T	EC16130T	EC16160T	EC16200T		10
14G/2,10 mm	EC14100T	EC14130T	EC14160T	EC14200T		10
12G/2,76 mm	EC12100T	EC12130T				10

EvoCore®-biopsianeulat on värikoodattu läpimitan mukaisesti.

BIP-EVOCORE® ECC KOAKSIAALINEN KANYYLI

EvoCore® EC-laitteelle

Tukee pehmytkudosnäytteiden diagnostista ottamista muutosten histologisten tutkimusten aikana.

BIP EvoCore® ECC koaksiaalinen kanyyli toimii ohjauskanyylinä, kun samalle kudokselle suoritetaan useita biopsioita, minimoiden aiheutettu trauma. Se koostuu kahdesta osasta: ulkoisesta kanyylistä, jossa on muovinen otin, ja sisäisestä neulasta, jossa on erittäin terävä, symmetrinen troakaarin kärki. BIP koaksiaalinen kanyyli ECC on erityisesti suunniteltu käytettäväksi BIP-HistoCore® -järjestelmän kanssa ja tarjoaa seuraavat edut:

- Pieni trauma
- Nopea parantuminen
- Solujen siirtymisen riskin minimoiminen
- Kovan kudoksen helppo läpäisy erityisterän avulla

Tuotenumerot:

Koaksiaalinen kanyyli Standardiversio	Koaksiaalinen kanyyli-MR yhteensopiva	∅ [G]	∅ [mm]	A ↔ [mm]	B ↔ [mm]	Yhteensopiva EvoCore®-neulan	Pakkausyksiköt (kpl)
ECC12100	---	11	3,06	64,5	59	EC12100	10
ECC12130	---	11	3,06	94,5	89	EC12130	10
ECC12160	ECC12160MR	11	3,06	124,5	119	EC12160	10
---	ECC12200MR	11	3,06	164,5	159	EC12200	10
ECC14100	---	13	2,47	63,5	59	EC14100	10
ECC14130	ECC14130MR	13	2,47	93,5	89	EC14130	10
ECC14160	ECC14160MR	13	2,47	123,5	119	EC14160	10
ECC14200	ECC14200MR	13	2,47	163,5	159	EC14200	10
ECC16100	---	14	2,10	63,0	59	EC16100	10
ECC16130	ECC16130MR	14	2,10	93,0	89	EC16130	10
ECC16160	---	14	2,10	123,0	119	EC16160	10
---	ECC16200MR	14	2,10	163,0	159	EC16200	10
ECC18100	---	16	1,65	62,5	59	EC18100	10
ECC18130	---	16	1,65	92,5	89	EC18130	10
ECC20100	---	18	1,25	62,0	59	EC20100	10
ECC20130	---	18	1,25	92,0	89	EC20130	10
ECC20160	---	18	1,25	122,0	119	EC20160	10
ECC20200	---	18	1,25	162,0	159	EC20200	10
Materiaali: ruostumaton teräs/muovi	Materiaali: titaani/muovi						

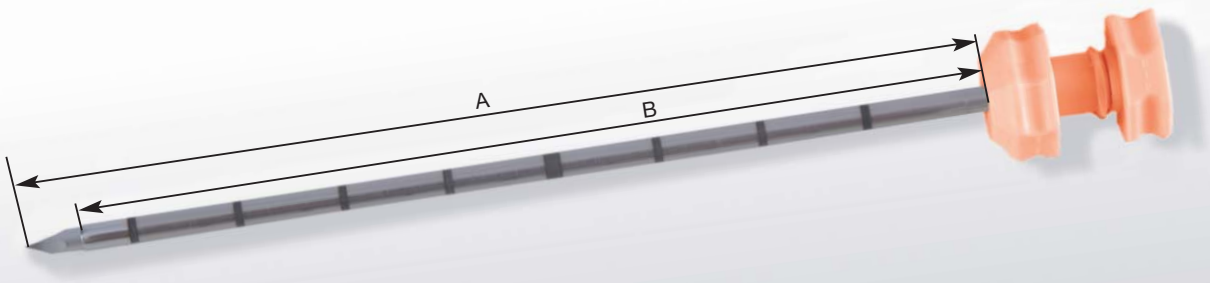

Patenttia haettu

BIP-MAM-O-GUIDE®-OHJAIN

rinnan merkintään ennen leikkausta

Edut:

- Erinomainen ankkurointi kudokseen.
- Uudelleensijoitettavissa.
- Täysin heijastava kaksoiskierteen kärkeen asti ulottuvien, moniheijastavien merkintöjen ansiosta.
- MR-yhteensopivia versioita saatavissa.
- Optimoitu kanyylin kärki helpottaa kudoksen läpäisyä.
- Trauman riskin minimointi.
- Merkintävaijerin ohjattava käyttösuunta (suuntaus ja korjaus).
- Silikoninen este mahdollistaa syöttösyvyyden tarkan määrittelyn ja toimii samalla myös ankkurina.

Tuotenumerot:

Tuotenro:	∅ [G] / [mm]	Kanyylin pituus [mm]	MR-yhteensopiva	Pakkausyksiköt (kpl)
MOG057	20 / 0,95	57	---	10
MOG077	20 / 0,95	77	---	10
MOG107	20 / 0,95	107	---	10
MOG137	20 / 0,95	137	---	10
MOG057MR	18 / 1,25	57	ja	10
MOG077MR	18 / 1,25	77	ja	10
MOG107MR	18 / 1,25	107	ja	10
MOG137MR	18 / 1,25	137	ja	10

Patenttia haettu

BIP-MAM-O-GUIDE®-OHJAIN

BIP-Mam-O-Guide®-ohjain koostuu asetinkanyylistä ja merkintävaijerista. Se soveltuu naisen rintojen pahalaatuisten muutosten merkitsemiseen ennen leikkausta. Se on ultraääniohjattavissa ja sijoitetaan joko stereotaktisesta (mammografia) tai MRI-diagnostiikkaa käyttäen.

Rengasankkuri
Kun merkintävaijeri työnnetään ulos kanyylistä, esiin työntyy renkaan muotoinen ankkurielementti, joka mahdollistaa parhaan ankkuroinnin kudokseen.

Asennon vakaus kudoksessa
Rengasankkuri estää myös merkintävaijeria työntymästä vahingossa liian syvälle kudokseen.

Kaksoiskierresuunnittelu
Merkintävaijeri on suunniteltu kaksoiskierteiseksi (mukaan lukien rengaselementti). Tämä mahdollistaa koko vaijerin parhaan näkyvyyden ultraääntä käyttäen. Kierteinen muoto suojaa vaijerin katkeamiselta. Merkinnät rengasankkurin edessä auttavat käyttäjää laajentamaan leikkauskohtaa nopeasti.

Trauman riskin minimointi.
Merkintävaijeria käytettäessä (kanyylistä liu'uttaessa) ankkurielementti saa rengasmuodon, jossa vaijerin kärki koskettaa rengasta. Tämä tarkoittaa, että kudoksessa ei ole teräviä reunoja, jotka voisivat muuten vahingossa johtaa käyttäjän vahingoittumiseen.

Uudelleen asettelu
Siinä tapauksessa, että merkintävaijeri on sijoitettu väärin, se voidaan vetää takaisin kanyylin sisään ja BIP-Mam-O-Guide® -ohjain voidaan asetella uudelleen.

Suunnan korjaus
Sovelluskanyylia kääntämällä rengaselementin suunta voidaan määritellä ennen kuin vaijeri työnnetään ulos.

BIP-O-TWIST-MARKER

rintakudoksen merkintään

Universaali ja tarkka kudosmerkintä.

Edut:

- Yleissoveltuva

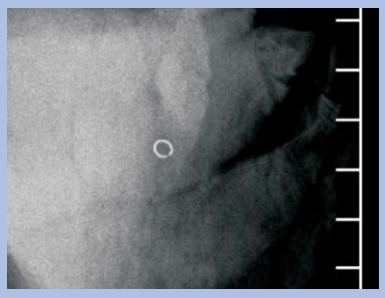

Mammografia

Ultraääni

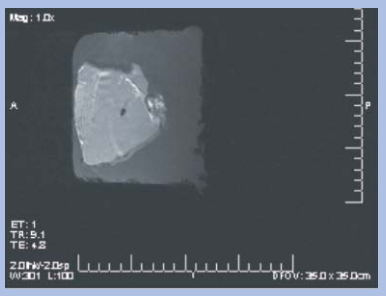

MRI

- Riippumaton biopsiajärjestelmästä
- Suora käyttö mahdollista (kemoterapia)
- Erittäin hyvä kiinnittyminen
- Kaksi vaihtoehtoa saatavilla

Tekniset tiedot:
Materiaali: nitinooli (bioyhteensopiva)
Renkaan läpimitta: 3 mm
Kanyyli: 18 G/1,25 mm

Patenttia haettu

BIP-O-TWIST-MARKER

Soveltuu kaikkiin diagnostisiin toimenpiteisiin -mammografia, ultraääni, MRI ja tietokonetomografia. Kierteinen, renkaan muotoinen elementti mahdollistaa hyvän heijastuksen ja näkyvyyden ultraäänessä.

Voidaan käyttää yhdessä kaikkien perinteisten biopsiajärjestel-mien kanssa. Voidaan myös käyttää vakuumi- ja stanssibiopsiatoimenpiteiden yhteydessä.

O-Twist-Marker -aplikaattori koostuu terävästä kanyylistä (läpimitta: 18 G/1,25 mm). Tämä tekee siitä soveltuvan käytettäväksi myös suoraan markkeraukseen (rengas) rinnassa (esim. haavojen merkintä ennen neoadjuvanttia kemoterapiaa).

Kiinnittyy tukevasti kudokseen. O-Twist-Markerin on suunnitteltu pysymään paikoillaan.

Ergonominen kahva

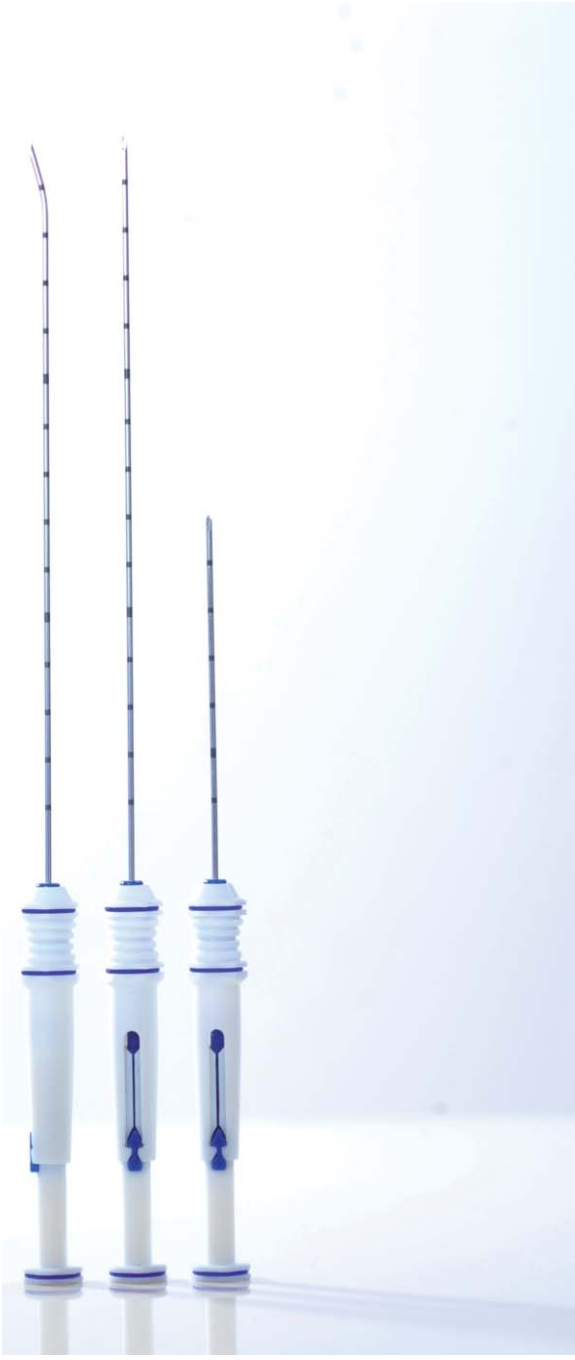

Tuotenumerot:

O-Twist-Marker suoralla kanyylilla Tuotenro:	Pituus [mm]	Pakkausyksiköt (kpl)
OTM3.0SA077	77	5
OTM3.0SA107	107	5
OTM3.0SA157	157	5

O-Twist-Marker kaarevalla kanyylillä Tuotenro:	Pituus [mm]	Pakkausyksiköt (kpl)
OTM3.0RA157	157	5

MR-yhteensopiva OTM kaarevalla ja suoralla kanyylin kärjellä Tuotenro:	Pituus [mm]	Pakkausyksiköt (kpl)
OTM3.0R137MR	137	5
OTM3.0S137MR	137	5

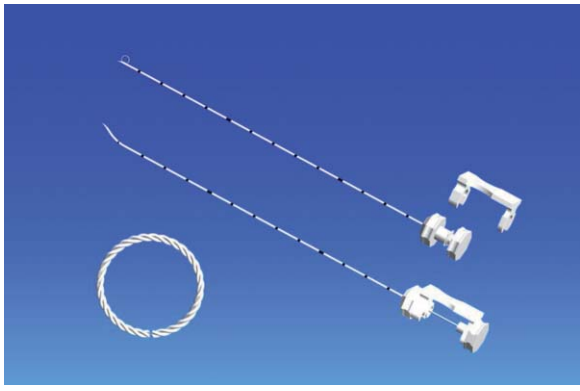

BIP-OTM-CLICK

BIP-O-Twist-Marker klikillä

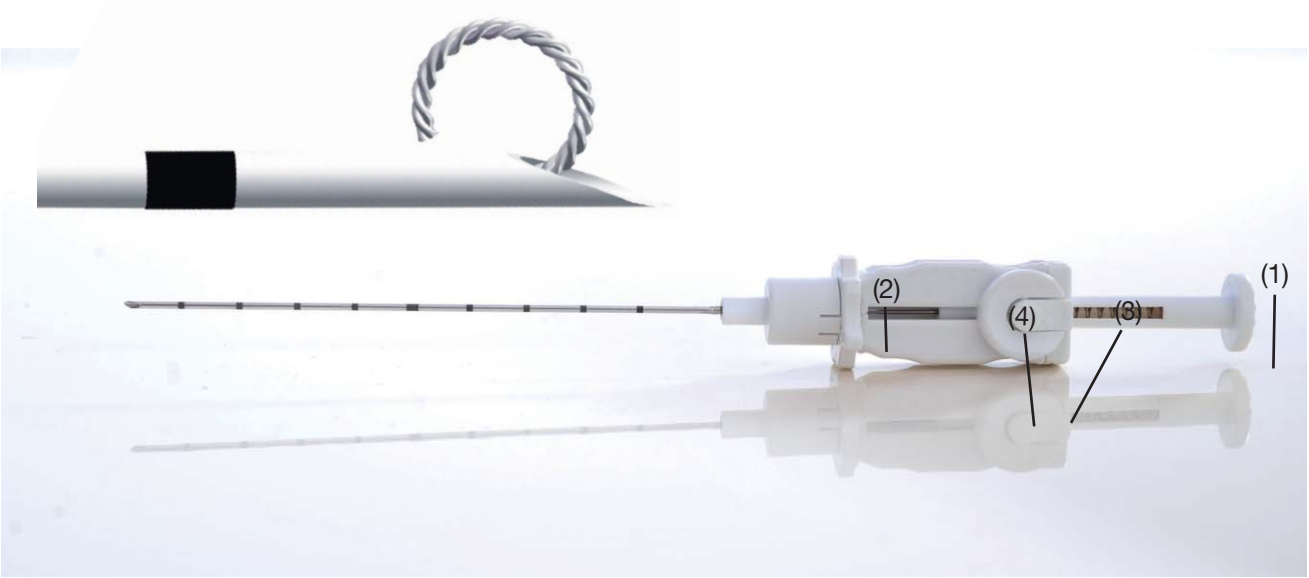

OTM-Marker on nyt saatavana myös tarkalla automaattisella asettimella. Napin painalluksella, jousikuormitteisen mekanismin työntää OTM-Markerin ulos ja asettaa paikoilleen.

Neulan kärki pysyy hyvin paikoillaan

Variable sijoittaminen OTM-Marker kautta vuorotteluasetusta

OTM-Markerin sijoitus suuntaa voidaan korjata kiertovalitsimen (2) avulla

Miten se toimii:
OTM-CLICK virittyy painamalla jousikuormitettua liipaisinta (1).
Asetuskanyyli voidaan asettaa diagnostista analyysiä varten.
Suunta voidaan muuttaa kiertoasettimella (2).
OTM-Marker laskeutuu esiasetettuun asentoon liipaisinta (3) painamalla.
Ohjauspainike (4) kertoo laitteen laukaisun olevan valmis. Jos on tarpeen erittäin kovan kudoksen tapauksessa, markkeri voidaan asettaa käsin käyttämällä ohjauspainiketta.

Tuotenumerot:

OTM-Click suoralla kanyylin kärjellä Tuotenro:	Pituus [mm]	Läpimitta G/[mm]	Pakkausyksiköt (kpl)
OTM3.0S077 Click	77	18G/1,25 mm	5
OTM3.0S107 Click	107	18G/1,25 mm	5
OTM3.0S157 Click	157	18G/1,25 mm	5

OTM-Click kaarevalla kanyylillä Tuotenro:	Pituus [mm]	Läpimitta G/[mm]	Pakkausyksiköt (kpl)
OTM3.0R137 Click	137	18G/1,25 mm	5
OTM3.0R157 Click	157	18G/1,25 mm	5

Tekniset tiedot:
Materiaali: nitinooli (bioyhteensopiva)
Renkaan läpimitta: 3,8 mm Kanyyli: 18 G/1,25 mm

Patenttia haettu

MEDICAL TECHNOLOGY

Am Brand 1
D-82299 Türkenfeld, Germany
Puh: +49 (0)8193 9318-0
Faksi: +49 (0)8193 6548
Sähköposti: info@bipmedical.com
www.bipmedical.com
www.biopsydevice.com
www.biopsiegeraete.de

MAAHANTUOJA
Röntgentekno Oy
Vuorikatu 7, 10900 Hanko
Puh: +358 (0) 9 4523393
Matkapuhelin: +358 (0) 50 5613713
Sähköposti: myynti@rontgentekno.fi
www.rontgentekno.fi

Versio 04.16